комплект для монтажа GDS-73000 в стойку

Артикул: 00-0008791

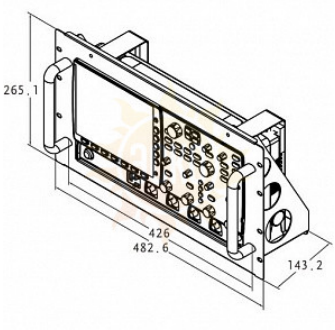

Описание Опция GW INSTEK GRA-411

Комплект для монтажа осциллографов серии GDS-73xxx в 19” стойку (вертикальный размер 6U).

Характеристики Опция GW INSTEK GRA-411

Параметры	Значение
Совместимость	серия GDS-73xxx
Монтаж	19” стойка (вертикальный размер 6U)

© 2012-2025, ЭСКО
Контрольно измерительные приборы и оборудование