800 (А34) — инфракрасный пирометр

Ни
ди

Ве
ди

Сп
ди

Оп
ра

По

Ра

Те
ра

Ра

Ве

НАЗНАЧЕНИЕ ИНФРАКРАСНОГО ПИРОМЕТРА КЕЛЬВИН RXR 1800 (А34)

Серия **Кельвин RXR (А34)** с цифровым интерфейсом RS-485 и расширенными возможностями для автоматизации различных технологических процессов, требующих контроля температуры.

Инфракрасный пирометр **Кельвин RXR 1800 (А34)** предназначен для бесконтактного измерения температуры поверхности. Применяется для контроля теплового режима оборудования, а также для точного измерения температуры в технологических процессах металлургии, машиностроения, нефтехимии.

Пример возможных вариантов подключений (аналоговый и цифровой интерфейс, возможность подключения различных устройств для индикации и регулирования, интеграция в систему SCADA) представлен ниже:

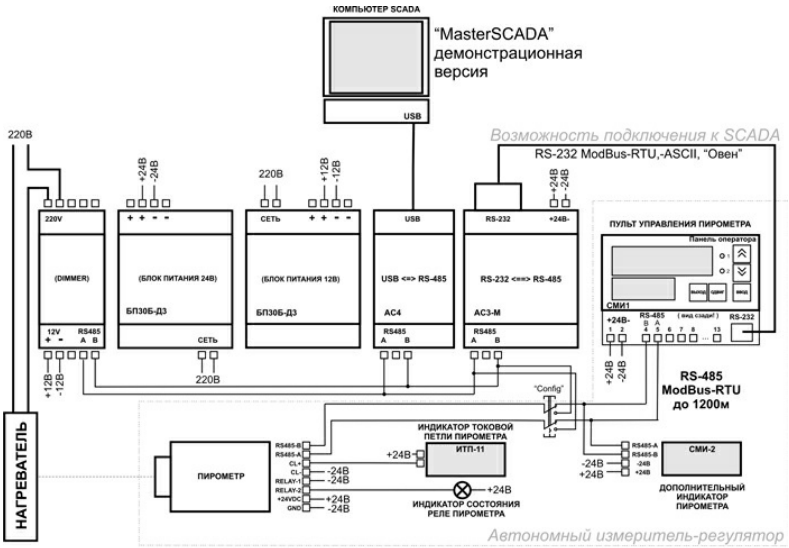

Рис. 1. Схема демонстрационного стенда

ТЕХНИЧЕСКИЕ ХАРАКТЕРИСТИКИ ИНФРАКРАСНОГО ПИРОМЕТРА КЕЛЬВИН RXR 1800 (А34)

Параметр	Значение
Диапазон измерения температуры	+600°…+1800°С
Диапазон рабочих температур	-40°…+70°С
Погрешность измерения	1%+1°С
Время измерения	0,15 сек
Разрешение	1°С
Показатель визирования	1 : 200
Прицеливание	двойной лазерный целеуказатель
Диапазон установки излучательной способности	0,01 … 1,00
Спектральный диапазон	1,0 - 1,6 мкм

Уровень пылевлагозащищенности	IP65
Выходной цифровой интерфейс	RS-485
Релейный выход	есть
Выходной аналоговый интерфейс	4…20 мА
Габаритные размеры	133x46.5x40 мм
Масса прибора	0,2 кг

КОМПЛЕКТ ПОСТАВКИ КЕЛЬВИН RXR 1800 (A34)

№	Наименование	Количество
1	Инфракрасный пирометр Кельвин RXR 1800 (A34)	1
2	Сетевой блок питания	1
3	Кронштейн	1
4	Руководство по эксплуатации	1
5	Паспорт	1

ДОПОЛНИТЕЛЬНАЯ КОМПЛЕКТАЦИЯ КЕЛЬВИН RXR 1800 (A34)

(Поставляется за отдельную плату)

№	Наименование
1	Адаптер CL4-20
2	Блок питания с интерфейсом

© 2012-2025, ЭСКО
Контрольно измерительные
приборы и оборудование

ТЕЛЕФОН В МОСКВЕ
+7 (495) 258-80-83